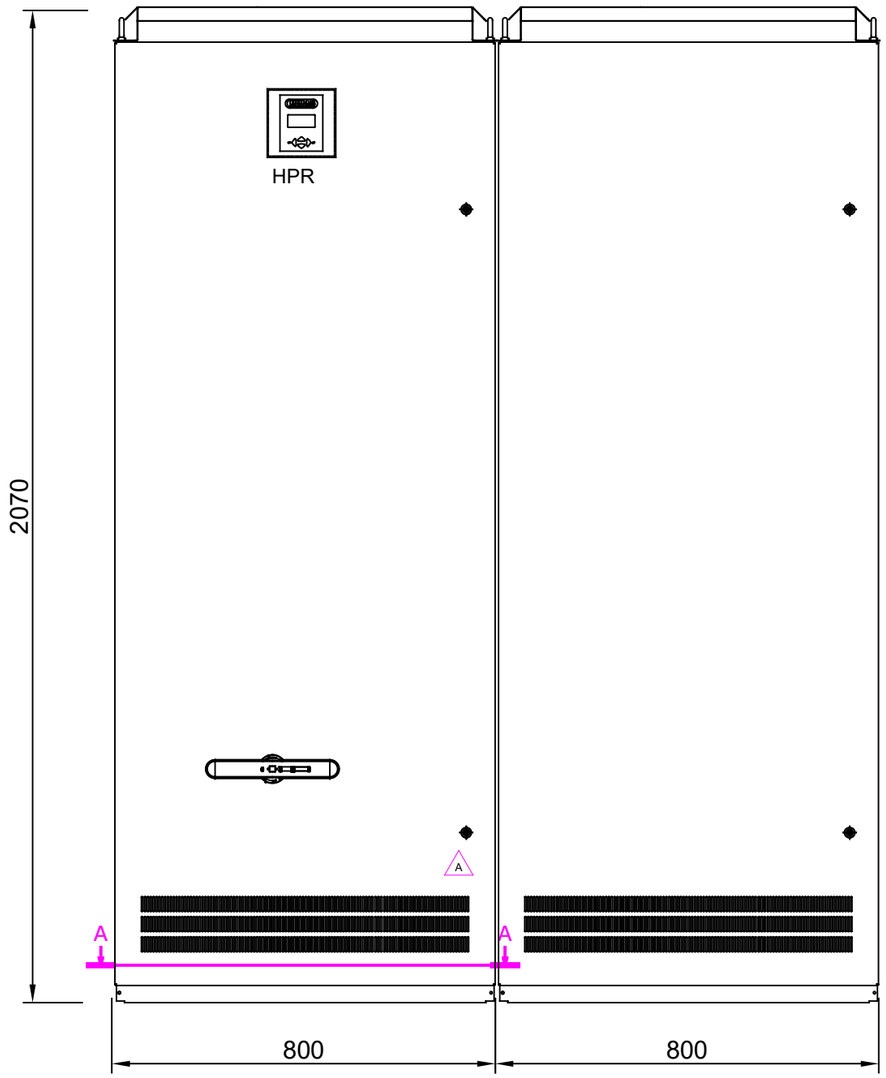

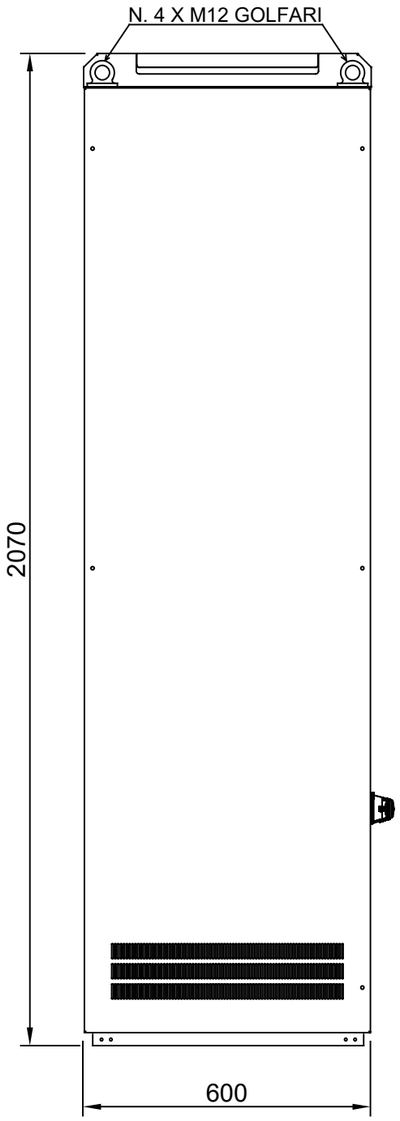

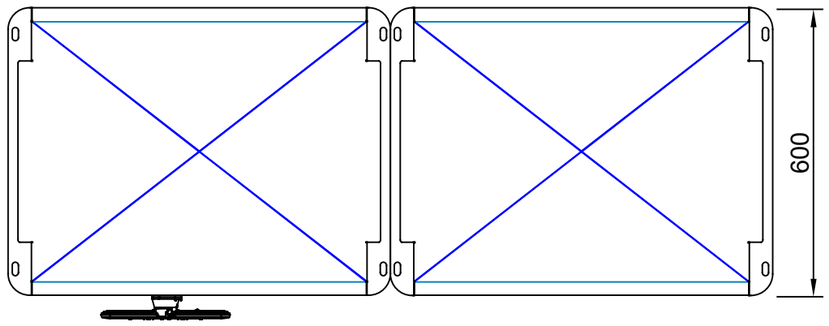

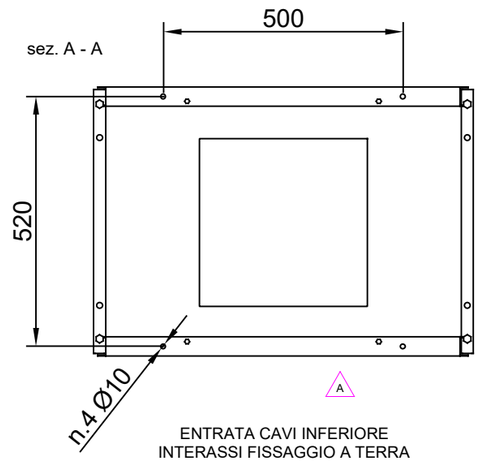

ENTRATA CAVI INFERIORE
INTERASSI FISSAGGIO A TERRA

BOTTOM GLANDPLATE
PLINTH FIXING HOLES